VINDÖGAT

Medlemsbladet för Vindö Yacht Club Nummer 30. Maj 2015

ORDFÖRANDEN HAR ORDET
Sidan 2

EFTERLYSNING
Sidan 2

PROTOKOLL FRÅN ÅRSSTÄMMAN
Sidan 3 och 4

NY TOATÖMNINGSLAG
Sidorna 5-8

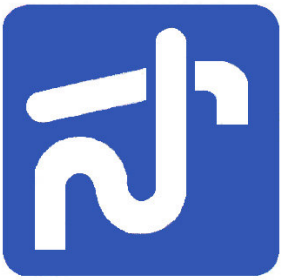

Internationellt vedertagen symbol för sugtömning av septitank

VÅRENS OCH SOMMARENS VINDÖTRÄFFAR
Sidan 9

VINDÖ 452
Sidan 10

VINDÖ 50 MS TILL SALU
Sidan11

HEMSIDAN
Sidan 14

Ordföranden har ordet

Av C.G. Leijonhufvud

Våren är här!

Våren har nu kommit med besked, här i Mälardalen har temperaturen vågat stundtals vågat sig över 10 gradersstrecket, vilket känns härligt. Med värmen kommer även möjligheten till att börja jobba med båten utan att behöva frysa allt för mycket.

Själv har jag börjat slipa lite på överbyggnad och planera för dragning av kabel till nyinköpt vindmätare. Har även surdegen med septiktank som måste fixas nu under våren. Som bekant är det från 1 april förbud mot att släppa ut toalettavfall från fritidsbåtar i hav, sjöar och inre vattendrag. Förbudet gäller alla fritidsbåtar, förutom de som är K-märkta.

Även i år haft förmånen att ha monter i samband med båtmässan Allt för sjön i Stockholm. I år hade många besökare i montern, alltifrån gamla medlemmar som till några som vill gå med i klubben. Som exempel fick vi celebert besök av Ulf Holm, som var med och bildade klubben en gång i tiden, samt John Lindblom som varit med och tagit fram Vindö 45 (452). Vi fick även besök av en Bavaria-ägare som längtade efter en ”riktig båt”. Inte heller att glömma att vi även fick besök av Vindöägare från Finland och Norge!

I anslutning till båtmässan hölls som bekant årsmöte lördagen den 7 mars. Efter det formella följde en allmän diskussion där de närvarande enades om att vi skall arbeta för att årsmöte 2016 kan hållas i Göteborg. Förslagsvis kan vi vara med på båtmässan som brukar vara i januari/februari och hålla mötet på mässa. Vi vill redan nu försöka hitta några/några som är villiga att ta dig an ett mässarrangemang och årsmöte 2016. Vi tänker oss att det material som finns framtaget i form av bilder även kan används i Göteborg, gärna kompletterat med lite egna prylar. Kontakta gärna styrelsen för mer information.

I den efterföljande diskussion kom även frågan om ”sjöträffar” upp, och hur vi kan engagera fler för en bättre uppslutning. Vi vill som goda exempel lyfta fram de arrangemang som genomfördes så bra i Hälsö Gästhamn och av våra Finska vänner under 2014. Håll utkik under aktiviteter på hemsidan lite längre fram i vår!

Efter avslutat möte hade vi ett givande besök av Rodahl Marin där man pratade kring vad man bör tänka på i samband med ett motorbyte, och hur man blir en bra beställare oavsett om arbetet görs av någon firma eller om man skall göra jobbet själv.

Vad har annars hänt hemma hos dig, har du gjort några ändringar/förbättringar som kan vara intressanta för andra, vi har som så många gånger påpekat vikten av att dela med sig av egna erfarenheter. Det finns fler än du tror som söker inspiration. Ta lite bilder och skriv kort om vad du gjort och utnyttja Vindögat och forumet för att dela med dig av dina erfarenheter.

PS. glöm inte att meddela vår medlemsansvarige Per Barthelson medl@vyc.se om du ändrat E-post, fått nytt telefonnummer, ny bostadsadress, ny båt etc.

Slutligen, ha en bra ”rustningsvår” och en skön sommar så kanske vi ses i en vik!

CG Leijonhufvud
Ordförande

EFTERLYSNING

Vår Webmaster drar sig tillbaka och därför behöver vi någon som kan ta hand om hemsidan m.m.
För information om tjänsten kontakta ordförande Carl-Gustaf Leijonhufvud på telefon: 0739-14 23 30 eller mail: ordf@vyc.se

Jesper Selestam
sekr@vyc.se

PROTOKOLL
ÅRSSTÄMMA 2015
VYC

Datum: den 7 mars 2015
Tid: kl 14:30-17:30
Plats: Älvsjömässan
Deltagare: Enligt röstlängd

Protokoll fört på Årsstämma.

1. Upprättande av röstlängd
Röstlängd kompletterades med de på mötet närvarande medlemmarna (12 st.).

2. Val av två justeringsmän, tillika rösträknare
Valdes: Jonas Remmers och Heinz Albrecht

3. Fråga om stämmans behöriga utlysande
Mötet behöriga utlysande godkändes

4. Behandling av styrelsens årsredovisning för senaste verksamhetsåret
Styrelsens verksamhetsberättelse för 2014 lästes upp och kommenterades, varefter den framlades och godkändes

5. Revisorernas berättelse för samma tid
Revisor Lars Harrysson läste upp revisorernas berättelse för 2014. Revisorernas mening var att finanserna skötts på ett helt korrekt sätt och hade inga anmärkningar. Revisionsberättelsen godkändes enhälligt.
Revisor Lars Harryson har kan genomgång av bokföring rekommendera ansvarfrihet för styrelsen avseende verksamhetsåret 2014. Beslutades om ansvarsfrihet för styrelsen

6. Fråga om balansräkningens fastställande samt disposition av tillgängliga vinstmedel
Kassören redovisade balansräkning och tillgängliga vinstmedel för 2014.
Kassören meddelade att ca 40 personer inte betalat in medlemsavgiften ännu.
Årsmötet beslutade att vi skall skicka ut ett påminnelsebrev med inbetalningsavi till de berörda.
Balansräkning och tillgängliga vinstmedel godkändes

7. Fråga om ansvarsfrihet för styrelsens förvaltning
Styrelsen beviljades ansvarsfrihet för 2014

8. Beslut om årsavgift till föreningen för nästkommande verksamhetsår
Årsavgiften för 2016 skall vara oförändrat 200 kr

9. Val av styrelseledamöter och suppleanter
Till ledamot av styrelse valdes:
- Carl-Gustaf Leijonhufvud (oförändrat)

Fortsättning på nästa sida.

Fortsättning från föregående sida.

- Stefan Borg (oförändrat)
- Heinz Albrecht (oförändrat)
- Jesper Selestam (oförändrat)
- Ann-Sofi Komorowski (nyval)

10. Val av nämndledamöter och suppleanter

Till suppleanter valdes:

- Jonas Remmers (oförändrat)
- Lars Andersson (oförändrat)
- Kjell Westberg (oförändrat)

11. Val av revisor och revisorssuppleant

Till revisor och revisorssuppleant valdes:

- Lars Harrysson och Agneta Eriksson (oförändrat)

12. Val av valberedning

Till valberedning valdes:

- Lars Jonsson och Matts Forslund (oförändrat)

13. Behandling av ärende, som styrelsen hänskjutit till stämman eller enskild ledamot föreslagit till behandling.

En motion har inkommit angående önskan om att Vindö Marin AB skall utses till he dersmedlem i VYC.

Årsmötet beslutade att utse Vindö Marin AB till Hedersmedlem.

Övrigt behandlat utanför stämman

- Det diskuterades angående hur vi skall få bättre uppslutning på våra sjöträffar.
- Det diskuterades hur vi skall öka inflytandet från västkusten.
  Ett förslag är att förlägga nästa årsmöte till Göteborg, samt medverka på båtmässan i Göteborg 2016.
- Ett förslag som kom upp var att anordna en träff på Arkipelags anläggning vid Stäket/Baggensfjärden utanför Stockholm. Beslutades att styrelsen tittar vidare på detta förslag.

Vid protokollet:

Jesper Selestam
Sekreterare

CG Leijonhufvud
Ordförande

Jonas Remmers
Justeringsman

Heinz Albrecht
Justeringsman

NY TOATÖMNINGSLAG!

Från och med den första april i år trädde den nya lagen om att släppa ut toalettavfall i våra hav, sjöar och vattendrag (svenskt sjöterritorium) i kraft. Förbudet gäller alla fritidsbåtar utom de som är K-märkta.
Sedan 2001 finns ett krav att fritidsbåtshamnarna skall kunna ta emot avfallet. Hamnen får inte ta ut någon separat avgift för att ta hand om avfallet, utan det ska ingå i den allmänna hamnavgiften.
Det finns olika tekniker för tömning, men de flesta går ut på att avfallet sugs upp ur tanken. En viktig fråga är därför anslutningen mellan båt och sugstation. Installationen i båten, och framför allt däcksbeslaget, skall därför följa standarden ISO 8099:2000. Var uppmärksam som kund - det är inte säkert att butikspersonalen är påläst.

Du, liksom jag, som inte har någon tank för toalettavfall installerad i båten finns andra alternativ och framför allt ett som jag håller på att installera som inte tar mycket större utrymme än den gamla toaletten och det är den nedanstående ”Urinseparerande komposterande torrtoaletten”. Jag kommer på nästa sida att beskriva funktionen och installationen som är ganska enkel. En fördel med denna typ av toalett är att man kan ta bort genomföringen för avloppet genom skrovet men glöm inte att plasta igen hålet. Det behövs heller ingen tank för avfallet.

Urinseparerande komposterande torrtoalett

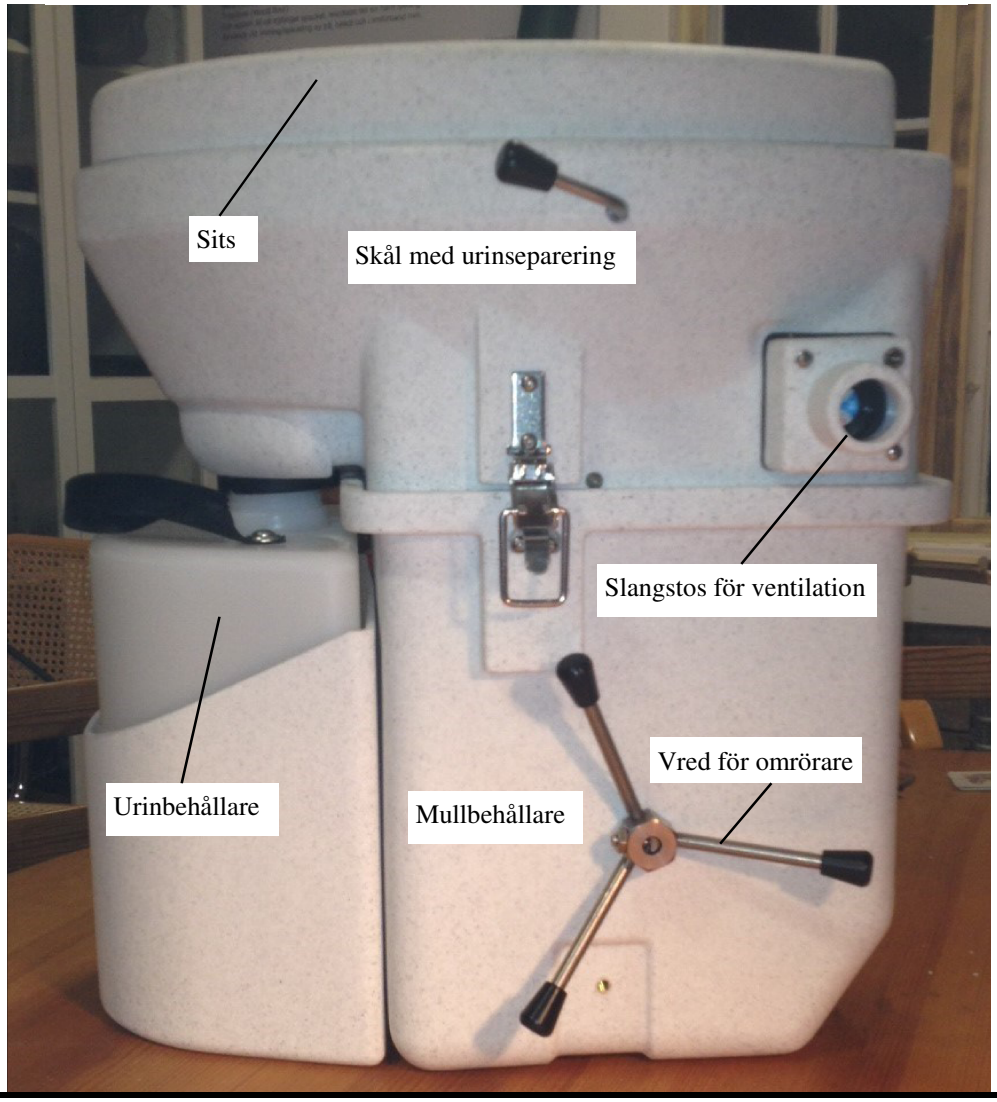

MULLTOA

En mulltoa släpper inte ut något avfall i vattnet och kräver därför inga genomföringar under vattenlinjen. Den fungerar precis på samma sätt som när löv bryts ner i naturen - det är naturens mikroorganismer som bryter ner vårt avfall till mull. I en mulltoa får processen hjälp genom att en fläkt ökar ventilationen och tillför mera syre och att man rör om i avfallet/mullen minst varje gång man använder toan.

Nedbrytningen blir effektivare vid högre temperaturer, eftersom mikroorganismerna trivs bättre då och vätskan avdunstar snabbare. I mitt fall sitter värmaren till båtens vattenburna värmesystem inne på toan och tillför värme och snabbar på processen. Fläkten som suger ut gaserna och tillför syre till toan kan med fördel drivas av solceller.

En rätt skött mulltoa är helt luktfri och kapaciteten räcker för två personer under en sommarsegling. Den producerade mullen blir jordförbättring hemma i trädgården eller på favoritön i skärgården. på 8.000:-.

Fortsättning på nästa sida.

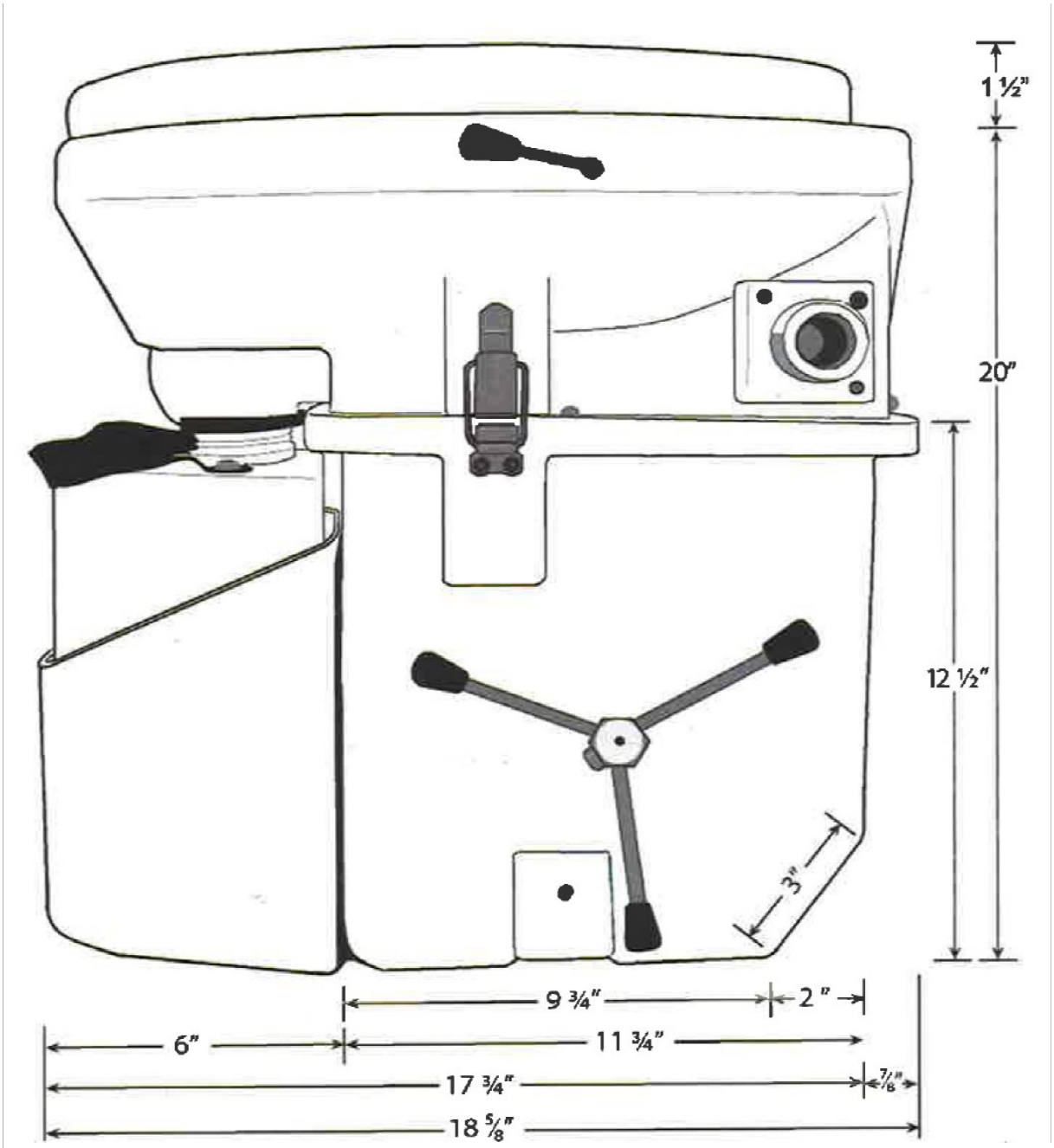

Fortsättning på nästa sida.

Fortsättning från förra sidan.

Här på vänster sida, en skiss med mått så den som vill kan mäta i båten om den får plats (i vår båt, en Vindö 30 får den utan problem plats). Måtten är i tum eftersom toaletten tillverkas i USA, det finns minst en återförsäljare i Sverige vars kontakt jag kan förmedla till den som vill (kontakta mig). Priset ligger ungefär på 8.000:-.

Användning:
Innan toaletten används **måste** komposterbart materiel (torv eller kokosfiber) läggas i botten av toaletten. För att fylla toaletten, häll 6-7 liter av fuktad torv eller kokosfiber i behållaren i basen på toaletten. Lägg i så pass mycket material att det når upp till mitten av omröraren och ligger jämt i behållaren.
Håll locket stängt när toaletten inte används för att förhindra att insekter tar sig in i toaletten och för att främja god ventilation.
Kom ihåg att inte använda strömaterial med tillsatser. Torvmull, sågspån/kutterspån är utmärkta och suger fukten och är lätta att sprida utan klumpar.
En torrtoalett fungerar bara som den ska om flytande och fast avfall alltid separeras. Om urin hamnar i kompostbehållaren skapar det obehagliga lukter och stör nedbrytningsprocessen. Var därför noga med att informera dina gäster om hur toaletten ska använda så att komposteringen kan fortsätta fungera som den ska och dina gäster känner sig bekväma när de använder toaletten.
Det rekommenderas att toaletten endast används sittande eftersom urin lätt hamnar i fel behållare och för att eventuellt urinstänk försvårar kompostering, som sagt. Vare sig du är man eller kvinna så kommer flytande och fast avfall att ledas till rätt behållare. Det avråds att toaletten används stående för att förhindra att urin och avföring blandas.
Efter ny tillförsel av avföring måste den blandas ner i kompostmaterialet för att främja god kompostering med hjälp av två-tre varv med omrörarhandtaget. Om toaletten fungerar som den ska borde kompostmaterialet ha en mustig och jordaktig doft och ett utseende likt den ursprungliga mullen.

Tömning.
Urinbehållaren har plats för upp till 7 liter vätska. Vätskenivån är lätt att läsa av tack vare det lätt genomskinliga materialet behållaren är gjord av. Öppna spännarna på båda sidorna av toalettskålen så att överdelen kan fällas upp.

Fortsättning på nästa sida.

KARLSTADS
SMÅBÅTSVARV

Medl.
Sv. Varvs-
föreningen

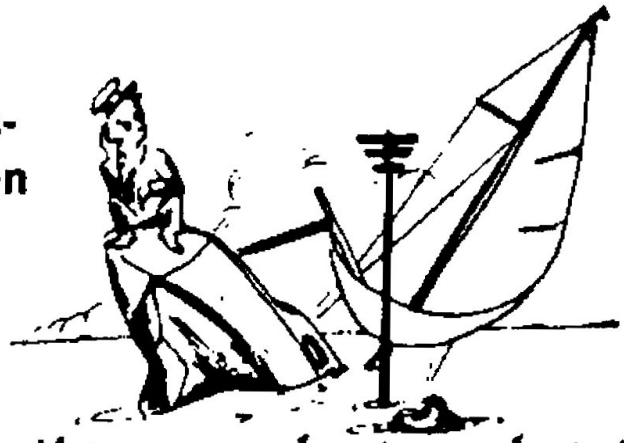

Reparation av plast- och träbåtar
Ombyggnader, renoveringar
inredningar, vårutrustningar
054-10 09 60
Kanikenäshamnen – Karlstad

www.karlstadsmabatsvarv.se

Fortsättning från föregående sida.

Lyft skålen till ca 45 graders vinkel, sätt dit locket på flaskan och lyft ut. För att tömma kompostbehållaren, ta först bort vätskeflaskan (Glöm inte att sätta på locket först!) och lyft sedan sitsen 5-10 cm och skjut den åt vänster för att koppla loss gångjärnet. Man kan behöva lossa ventilationsslangen och elanslutningen. Lossa kulmuttrarna (2 st) på vardera sidan av toalettstolen sedan går det att tömma toaletten. Enklaste sättet är att placera en stor soppåse (60 liter) över öppningen. Påsen ska sitta tätt runt kanten och göra det möjligt att vända behållaren och tömma innehållet i påsen utan att spilla. Det är onödigt att tvätta insidan av fekaliebehållaren eftersom eventuella mullrester hjälper till att bryta ned nytt avfall. Om basen tvättas, särskilt med kemikalier, kan det försämra tillväxten av de goda bakterier som bryter ned fekalierna och därmed försämra toalettens nedbrytningsförmåga. Töm därför bara enheten, lägg i ny mull och sätt därefter ihop toaletten igen. Bryts avfallet ned även när det är kallt? Nedbrytning sker när det är över 12 grader celsius. Ju varmare det är desto snabbare går det. När det är kallare än 12 grader vilar komposten tills det blir varmt igen.

Vindö sommarträff i Finland

preliminärt program

Den femte Vindöträffen i Finland anordnas den 12 till 14 juli 2015 i Pensar Syd.
Samling på Pensar Syd söndag kväll, möjlighet till bastu och kvällsmat. Bryggplats reserverad för Vindöträffen.
Måndag guidad tur på Pensar Syd *) därefter Vindö Regatta med start och mål i Pensar Syd, dagen avslutas med bastu och middag med prisutdelning.
Tisdag frukost och avslutning.
*) 1930-talets början till 1944 var Pensar Syd Skärgårdshavets Skyddskårs och Lottornas övnings- och skolningsområde, läs mera på Pensar Syds websida. www.pensarsyd.com
Detaljerat program publiceras i maj på www.vyc.se websidan
GPS-koordinaterna är 60°8'18"N och 22°6'48" E, kartblad 709 på sjökortet.
Pensar Syd bildar en skyddad hamn mellan Peno och Svinö.
Anmälning till Anders Edgren: ya.edgren@gmail.com

Anders Edgren
Vind för Våg, Vindö 30, 1974

VYC Försommarträff

Stockholms skärgård 13-14 juni 2015

Mycket välkommen till vår träff för trivsam samvaro och utbyte av kunskaper om våra trevliga båtar. I år planerar vi en träff på SXK Malma Kvarn helgen 13-14 juni med diverse aktiviteter passande unga som gamla Vindö entusiaster.
Strategisk vald plats med hänsyn till god framkomlighet både från sjö och land.

Vi hoppas på god anslutning och önskar anmälan om deltagande på vår hemsida senast 24 maj.

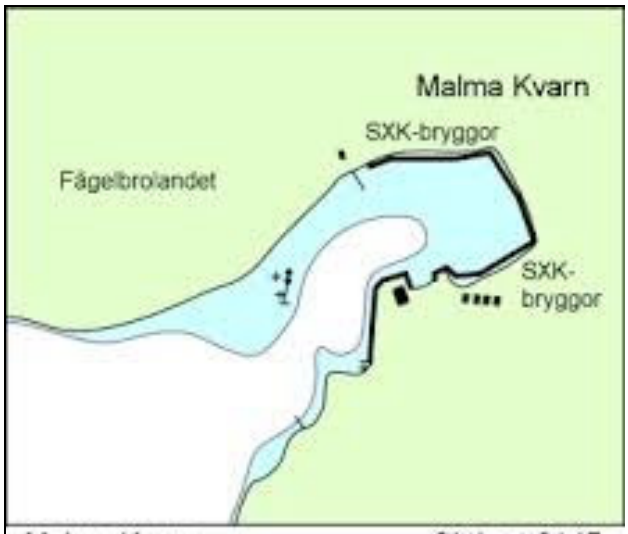

Malma Kvarn Sjökort 6145
N 59°15',3 E 18°36',8 Bsp Stockholm Mellersta sid. 29
Kryssarklubbens hamn. Seglarlägor och gästhamn.

Kontakt:
Ann-Sofi Komorowski
073-6488686
annsofikomorowski@gmail.com

Heinz Albrecht
0708-123879
heinz.albrecht@telia.com

Särtryck från Praktiskt Båtägande
DRÖMBÅTEN [Inspiration]
Vindö 452
DET BÄSTA AV TVÅ VÄRLDAR
Vindöbåtarna håller en erkänt hög kvalitet. 452:an är dessutom förädlad och har det mesta man kan önska sig, förpackat på ett elegant, klassiskt och vackert sätt.
TEXT OCH FOTO JOHANNES NORDEMAR
Vindö 452
Längd: 10,28 meter
Bredd: 3,33 meter
Djupgående: 1,6 meter
Deplacement: 5,9 ton
Motor: Volvo Penta 2003, 28 hk
Årsmodell: 1987
Tillverkare: Vindö Marin
Varv: Nötesunds Varv
Pris: Cirka 600 000 kronor
De senaste Vindöbåtarna är gjorda i glasfiberarmerad plast, med överbyggnad och inredning i trä. Riktiga konsthantverk.

TILLFÄLLE

Nu kan du bli ägare till en av ett fåtal Vindö 50 MS (segelnr 362). Som syns på bilden har båten en nav/styrhytt (underbar vid kallt och dåligt väder). Att det är en välseglande och bekväm familje- och långfärds-båt känner ni till.

Båten har en ny motor, Molvo Penta D2 40B, installerad hösten 2007. Övrig extra utr är radar, autopilot, vindroder, solceller, släpgenerator och elektriskt ankarspel. Båten är i gott skick. Tyvärr behöver sittbrunnen delvis renoveras (I enlighet med flera andra Vindö 50). Prisidé 250 tkr. För mer information Kontakta Torbjörn Måhlén på tfn 070 – 5412343. Hemmahamn Strömsholms båtklubb I Mälaren.

Torbjörn Måhlén
Benvägen 33
723 52 VÄSTERÅS
Tel 021-411 306
Mobil 070-541 23 43
E-mail t.mahlen@telia.com

LAK- EN VERFFABRIEK W. HEEREN & ZOON B.V. AALSMEER/HOLLAND
EXTRA UV-FILTER
EPIFANES
HIGH GLOSS
CLEAR VARNISH
MADE IN HOLLAND
WARNING!
COMBUSTIBLE LIQUID AND VAPOR
SEE OTHER CAUTIONS ON BACK PANEL
EN 109-ÅRIG
KÄRLEKSHISTORIA
MED TRÄ...
EPIFANES®
Yacht Coatings
www.epifanes.se

VINDÖ MARIN AB

Vinteruppläggning Fullservicevarv

Hos oss kan Din Vindöbåt återställas i nyskick.
Vi slipar ner, lackar om, byter sargar, förhörn, bänklock, lägger nya teakdäck.
Motorbyten, Plastreparationer, rigg, segel, kapell
Vi tar också emot beställningar på reservdelar till Vindö-båtar. En del har vi i lager – annat kan vi tillverka.

VINDÖ MARIN

Tel: 0304 39290
Fax: 0304 39383
Email: info@vindomarin.se
web: www.vindomarin.se

Den nya hemsidan är sjösatt! Den flyter och behöver hjälp att segla!

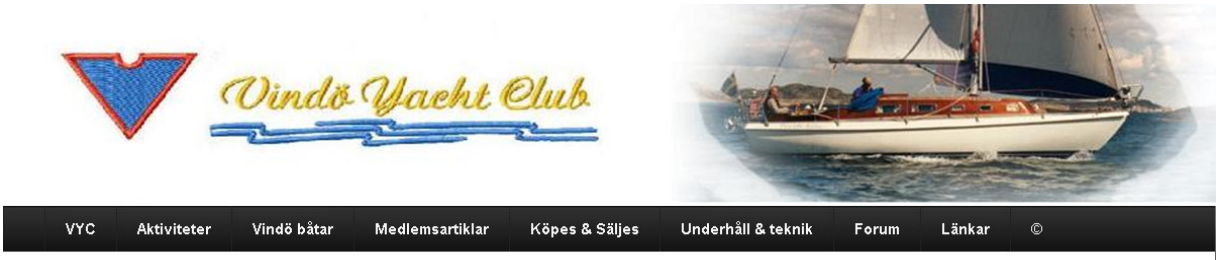

Göran Grönskog och Håkan Sahlberg har hjälpts åt att ta fram en ny hemsida. Att VYC skulle ta fram en ny hemsida beslutades på årsmötet 2009. Anledningen till en ny omarbetad hemsida är att en hemsida måste vara lätt att ändra och lägga in nya uppgifter på utan att för den skull vara alltför datakunnig. ”Man måste inte vara båtbyggare för att kunna segla!” Målet med underhållet av hemsidan är nådd. Alla som ska underhålla hemsidan kan göra det med viss utbildning. Ansvaret ligger inte på en person utan det är idag flera personer som är inne och underhåller sidan.

Hemsidan är inte färdig utan måste vara levande.

Levande blir den genom din hjälp. Skicka in tips och gärna bilder hur dina lösningar på din Vindö ser ut.

- Idag är debatten stor om ex.vis septitankar. Hur har du löst det på din Vindö oavsett storlek.? Skicka gärna in material. Så vi kan sprida budskapet vidare och hjälp varandra.
- Har någon en smart lösning på hur man monterar solceller utan att förstöra utseendet på båten?
- Länkar till leverantörer av skilda slag, lokala båtsnickare, motorverkstäder, båtel osv. Adresser och www adresser välkomnas från hela landet på verkstäder som du kan rekommendera.
- Det skulle vara mycket kul och få en flik som handlar om individuella båtar och deras seglatser korta som långa.
- Detta kan vara några frågor som vi vill ha svar på! www.vyc.se är ett utmärkt ställe att kommunicera detta på.
- Har du fler idéer skicka dem gärna till info@vyc.se

Under forum hittar ni en anslagstavla eller ett forum vars mening är att kunna diskutera och få tips om olika maritima frågor. Detta forum bevakas dagligen av styrelsen så att inte några oegentligheter dyker upp som kan skada vårt rykte eller kan ställa till med problem. Registrera dig som användare och var med på diskussionerna (Första gången klickar du på Register längst upp till vänster på sidan under Forum, fyller i uppgifterna och sätter igång och kommunicera.)

Hjälp oss hålla hemsidan levande och kom med förslag under tekniska tips. Den gamla hemsidan finns kvar som länk på första sidan men underhålls inte. De uppgifter som finns där kommer på sikt att föras över till nya sidan och den gamla hemsidan kommer att tas bort.

Det vi fått på köpet är att samtliga inom styrelsen har fått nya email adresser som är funktionsknutna och inte personbundna. Ex,vis om Materialförvaltaren skulle bytas ut går mailen till mtrl@vyc.se till rätt person och är på det sättet inte personbundet.

Gå in på www.vyc.se och kom med synpunkter.

Vindö Yacht Club

Vindö Yacht Club är en intresseförening för Vindöbåtarna. I föreningen ska medlemmarna kunna utbyta tips och erfarenheter och få veta mer om båtarnas konstruktion och historia.

Medlemsansökan med uppgift om namn, adress, telefonnummer, eventuell mailadress, båtens namn, båttyp, byggår och segelnummer skickas till;
Per Barthelson,
Rosenbadsgatan 5, 652 26 Karlstad.
Telefon: 0703-32 84 37
E-post: medl@vyc.se

Medlemsansökan kan göras via hemsidan.
www.vyc.se

Medlemsavgiften är 200:-, för år 2015. Avgiften sätts in på postgiro 184 45 35-3.

Medlemsbladet VINDÖGAT planeras utkomma två gånger om året. Gamla nummer av VINDÖGAT publiceras även på klubbens hemsida.

Vindö Yacht Clubs hemsida finner Du på www.vyc.se. Hemsidan underlättar snabb och enkel kontakt mellan Vindöbåtägarna. E-postruta för köp och sälj m.m.
Ansvarig för uppdatering och administration av hemsidan är:
Vakant
Mailadress; info@vyc.se

Redaktionen för nummer 30 av VINDÖGAT

Redaktör för nummer 30 av VINDÖGAT;
Annonser, tryck, distribution, medlemsregister
Per Barthelson
S/Y Pajazzo, Vindö 30, S-1416
Rosenbadsgatan 5
652 26 Karlstad
Telefon: 0703-32 84 37.
E-post: medl@vyc.se

När du flyttar, byter telefonnummer
eller byter mailadress, meddela dina nya
uppgifter till:

medl@vyc.se

Eftertryck, ur VINDÖGAT, medgives förutsatt att källan anges.

Tidigare och kommande utgåvor av VINDÖGAT

Nr 1. December 1998. (finns på hemsidan)
Nr 2. Juni 1999. (finns på hemsidan)
Nr 3. Januari 2000. (finns på hemsidan)
Nr 4. Maj 2000. (finns på hemsidan)
Nr 5. Mars 2001. (finns på hemsidan)
Nr 6. November 2001. (finns på hemsidan)
Nr 7. April 2002. (finns på hemsidan)
Nr 8. November 2002. (finns på hemsidan).
Nr 9. Maj 2004. (finns på hemsidan)
Nr 10. Oktober 2004. (finns på hemsidan)
Nr 11. Maj 2005. (finns på hemsidan)
Nr 12. Oktober 2005. (finns på hemsidan)
Nr 13. Oktober 2006.
Nr 14. Maj 2007. (finns på hemsidan)
Nr 15. Oktober 2007. (finns på hemsidan)
Nr 16. Maj 2008. (finns på hemsidan)
Nr 17. Oktober 2008. (finns på hemsidan)
Nr 18. Maj 2009. (finns på hemsidan)
Nr 19. Oktober 2009. (finns på hemsidan)
Nr 20. Maj 2010. (finns på hemsidan)
Nr 21. Oktober 2010. (finns på hemsidan)
Nr 22. Maj 2011. (finns på hemsidan)
Nr 23. Oktober 2011
Nr 24. Maj 2012
Nr 25. Oktober 2012
Nr 26. Maj 2013
Nr 27. Oktober 2013
Nr 28 Maj 2014
Nr 29 Oktober 2014

Nästa nummer, 31, av VINDÖGAT planeras utkomma hösten 2015.

Manus skall vara redaktionen tillhanda senast den **15 September 2015**, men kontakta gärna redaktören i förväg.

Vindö Yacht Clubs styrelse, samt klubbens övriga funktionärer

Ordförande
Carl-Gustaf Leijonhufvud
S/Y Mimmi, Vindö 32
ordf@vyc.se
Ytterbyvägen 2
646 91 Gnesta
Telefon 0739-14 23 30

Sekreterare
Jesper Selestam
S/Y Primavera, Vindö 50cc
sekr@vyc.se
Stora Bjälösa
590 76 Vreta Kloster
Telefon 013-15 34 25. Mob. 0734-18 48 38

Kassör, materialansvarig
Stefan Borg
S/Y Johanna, Vindö 40
kassa@vyc.se, mtrl@vyc.se
Soldatgatan 14
185 34 Vaxholm
Telefon 08-30 34 46, Mob. 0704-56 34 62

Styrelseledamot, Klubbmästare
Ann-Sofi Komorowski
S/Y Roskarlen, Vindö 40
@vyc.se
Riddargatan 21
114 57 Stockholm
Telefon 08-662 33 81. Mob. 0736-48 86 86

Styrelseledamot, teknikansvarig
Heinz Albrecht
S/Y Ophelia, Vindö 452
ledamot@vyc.se
Bolmensvägen 4
120 50 Årsta
Telefon 08-81 26 96. Mob. 0708-12 38 79

Styrelsesuppleant
Kjell Westberg
S/Y Lotta, Vindö 50
supp1@vyc.se
Kastellgatan 17
871 33 Härnösand
Telefon 0611-201 59, Mob. 0705-10 98 82

Styrelsesuppleant
Lars Andersson
S/Y Matilda, Vindö 452
supp2@vyc.se
Jacobigatan 9
647 32 Mariefred
Telefon 0159-218 56, 0706-90 99 96

Styrelsesuppleant
Jonas Remmers
S/Y Vindöga, Vindö 40
supp3@vyc.se
Rådjursvägen 26
196 31 Kungsängen
Telefon 08-58 17 12 59, 0707-77 77 33

Revisor
Lars Harrysson
S/Y Tashina, Vindö 40
revisor@vyc.se
Lövlundsvägen 6
136 91 Haninge
Telefon 08-788 13 51.

Revisorssuppleant
Agneta Eriksson
M/Y Knubbis, Monark 585
revisorssup@vyc.se
Kungsladugårdsgatan 105B
414 75 Göteborg
Telefon 031-24 89 68. Mob. 0705-24 89 68

Valberedning
Lars Jonsson
S/Y Arjelle 2, Vindö 40
val@vyc.se
Östgårdsvägen 11
178 54 Ekerö
Mob. 0705-60 21 26

Valberedning
Matts Forslund
S/Y Solsken, Vindö 30
val@vyc.se
Rigavägen 4
187 31 Täby
Telefon 08-792 21 88, Mob. 0702-60 61 11

Medlemsmatrikel, redaktör VINDÖGAT
Per Barthelson
S/Y Pajazzo, Vindö 30
medl@vyc.se
Rosenbadsgatan 5
652 26 Karlstad
Telefon 0703-32 84 37.

Kontaktpersoner:

Västkusten:
Vakant

Mellersta Ostkusten:
Jesper Selestam

Stockholmsområdet samt Mälardalen:
Stefan Borg
ost@vyc.se

Norrlandskusten:
Kjell Westberg
nord@vyc.se